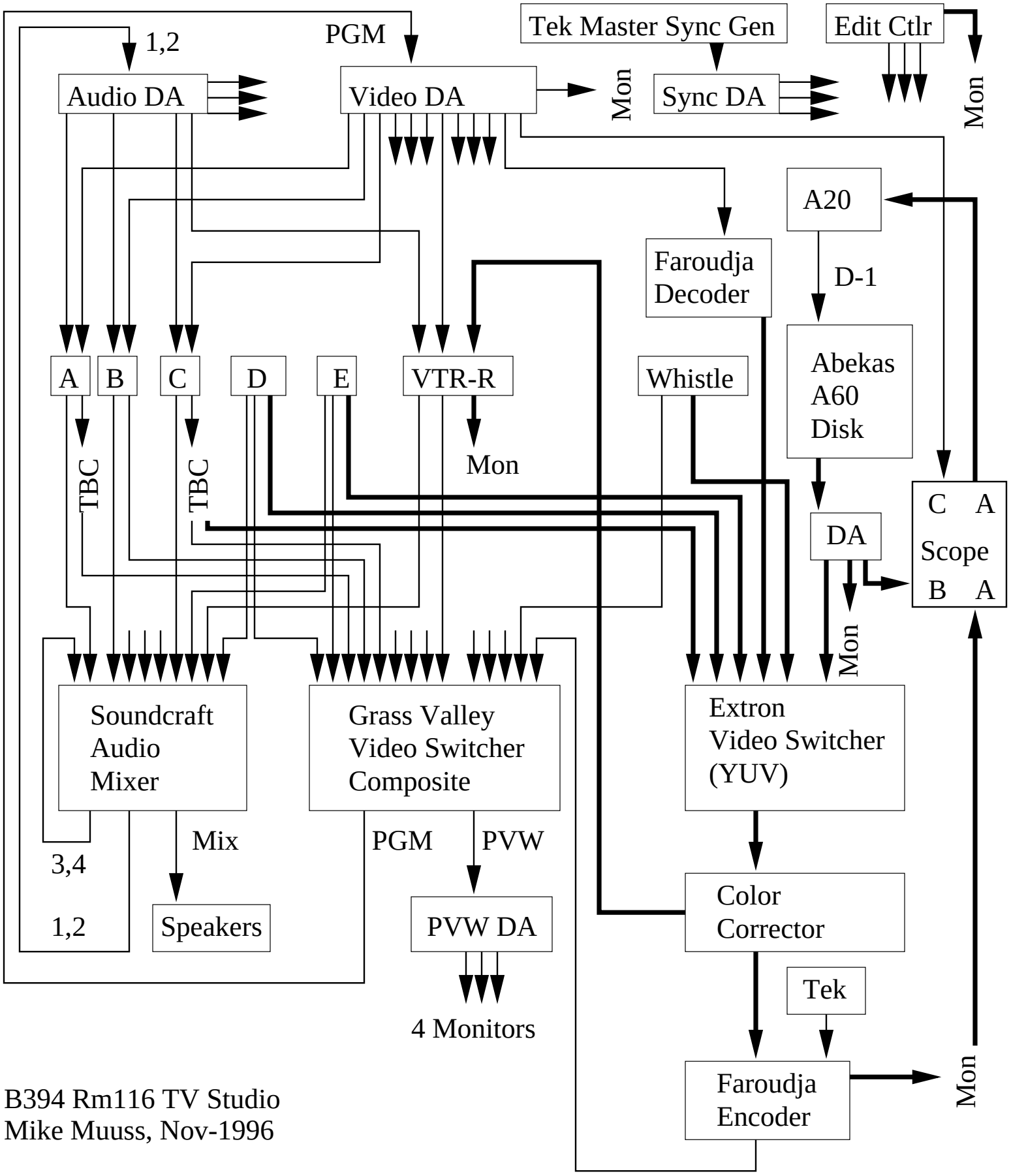

B394 Rm116 TV Studio
Mike Muuss, Nov-1996